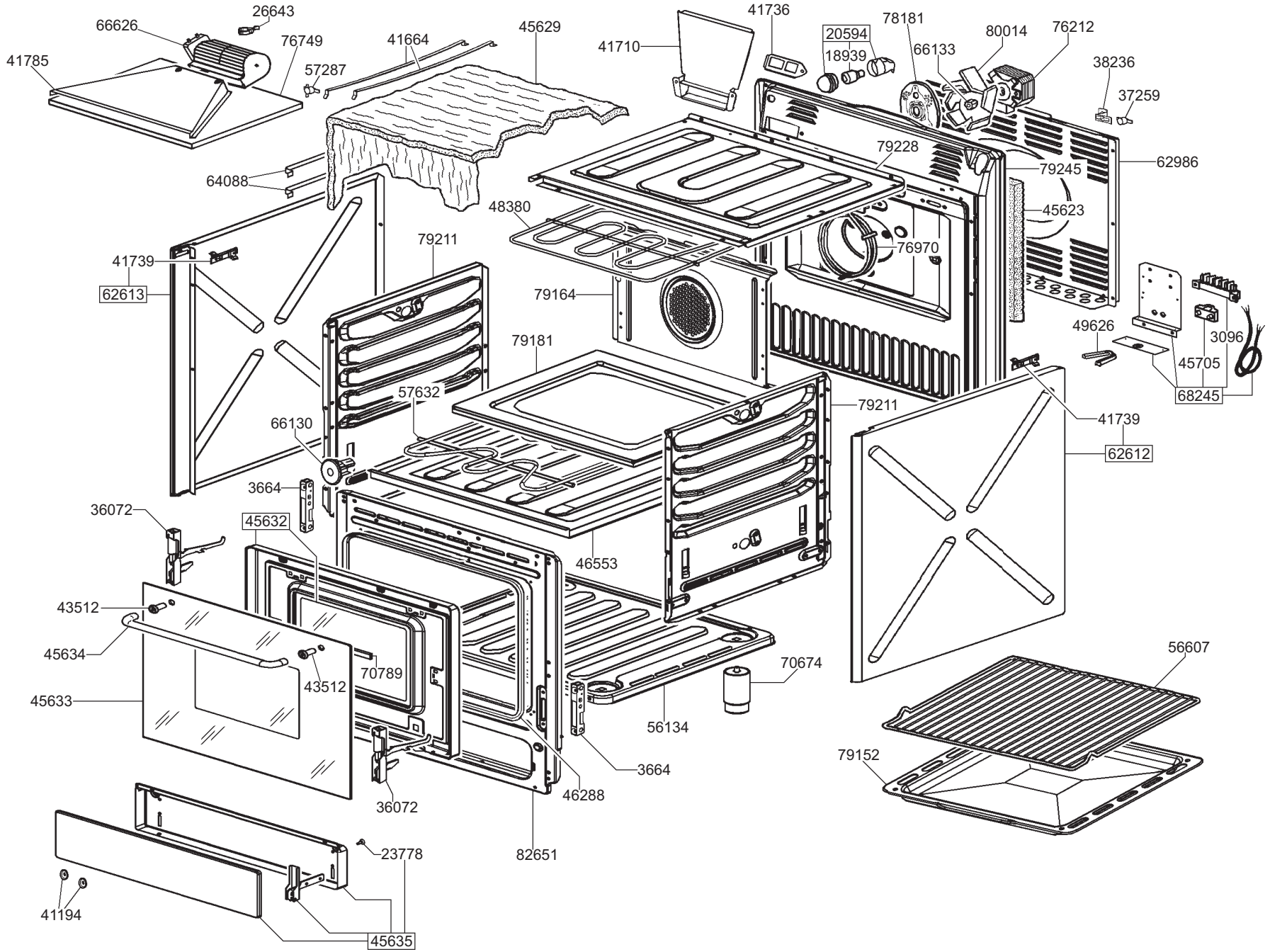
26643
66626
76749
41785
57287
41664
45629
41710
41736
20594
18939
78181
66133
80014
76212
38236
37259
79228
79245
62986
64088
48380
45623
76970
79211
41739
62613
79164
49626
3096
45705
68245
79181
57632
66130
79211
41739
62612
3664
36072
45632
46553
43512
45634
70789
43512
45633
70674
56607
56134
3664
46288
36072
79152
23778
82651
41194
45635

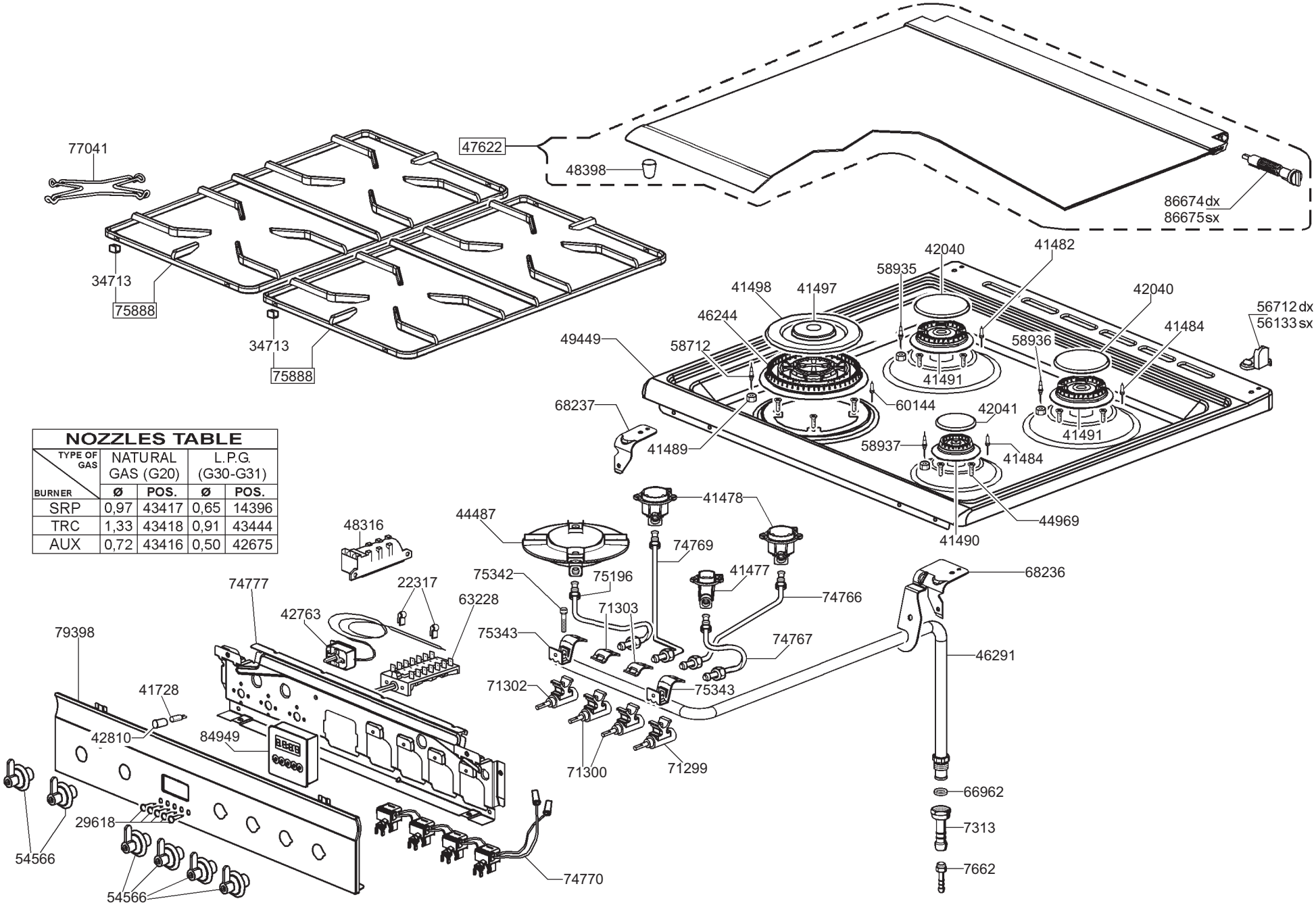

NOZZLES TABLE

TYPE OF GAS / BURNER	NATURAL GAS (G20)		L.P.G. (G30-G31)	
	Ø	POS.	Ø	POS.
SRP	0,97	43417	0,65	14396
TRC	1,33	43418	0,91	43444
AUX	0,72	43416	0,50	42675